DALMAR

Fascetta ABA Safe W4

12 mm | W4-S40

ABA

ABA Safe™ è la fascetta stringitubo che utilizza l'elasticità del tubo (gomma). Protegge i flessibili morbidi da danni e aumenta la pressione sui profili bombati, in modo che la fascetta in molti casi possa chiudere ermeticamente anche tubi in plastica dal basso assestamento.

CARATTERISTICHE

MATERIALE: W4-S40

BANDA: acciaio inox AISI 304

CASSETTO: acciaio inox AISI 304

VITE: acciaio inox AISI 304, a testa esagonale con intaglio

CHIAVE: 7 mm

ANELLO INTERNO: acciaio inox AISI 304

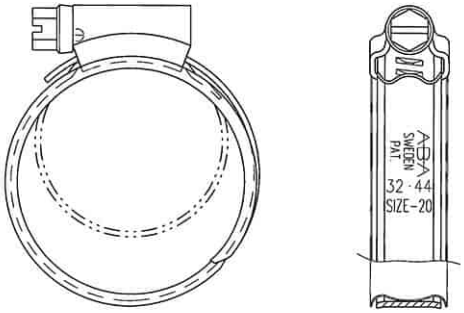

LARGHEZZA BANDA (mm)	CAMPO DIAMETRO (mm)	COPPIA DI SERRAGGIO (Nm)	CONFEZIONE (pz/sacchetto)	CONFEZIONE (pz/scatola)	CODICE ARTICOLO
12	32-44	6	50	400	FCSI032-44-12
12	38-50	6	50	400	FCSI038-50-12
12	44-56	6	50	200	FCSI044-56-12
12	50-65	6	50	200	FCSI050-65-12
12	58-75	6	50	200	FCSI058-75-12
12	68-85	6	25	100	FCSI068-85-12
12	77-95	6	25	100	FCSI077-95-12
12	87-112	6	25	100	FCSI087-112-12

Per il dettaglio completo: https://www.dalmar.it/prodotto/sistemi-di-serraggio/fascette-stringitubo-a-vite/fascette-aba/fascetta-aba-safe-w4/