Fascetta ABA Safe W1

12 mm | W1-S20

ABA Safe™ è la fascetta stringitubo che utilizza l'elasticità del tubo gomma. Protegge i flessibili morbidi da danni e aumenta la pressione sui profili bombati, in modo che la fascetta in molti casi possa chiudere ermeticamente anche tubi in plastica dal basso assestamento.

CARATTERISTICHE

MATERIALE: W1-S20

BANDA: superficie interna liscia, in Aluzink (acciaio con rivestimento costituito da alluminio, zinco e silicio) resistente alla corrosione

VITE: acciaio zincato a testa esagonale con intaglio

CHIAVE: 7 mm

CASSETTO: Verniciato Blu

ANELLO INTERNO: Acciaio INOX AISI 304

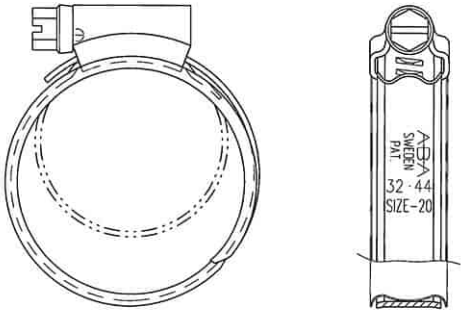

LARGHEZZA BANDA (mm)	CAMPO DIAMETRO (mm)	COPPIA DI SERRAGGIO (Nm)	CONFEZIONE (pz/sacchetto)	CONFEZIONE (pz/scatola)	CODICE ARTICOLO
12	32-44	6	50	400	FCS032-44-12
12	38-50	6	50	400	FCS038-50-12
12	44-56	6	50	200	FCS044-56-12
12	50-65	6	50	200	FCS050-65-12
12	58-75	6	50	200	FCS058-75-12
12	68-85	6	25	100	FCS068-85-12
12	77-95	6	25	100	FCS077-95-12
12	87-112	6	25	100	FCS087-112-12

Per il dettaglio completo: https://www.dalmar.it/prodotto/sistemi-di-serraggio/fascette-stringitubo-a-vite/fascette-aba/fascetta-aba-safe-w1-w4/